BODENSTECKDOSEN SYSTEMTECHNIK

Bodensteckdosen: 8904E-2-1

Spezifikation:

Artikel-Nr.:	8904E-2-1
Produktgruppe:	Bodensteckdosen
Einheiten:	4
Bestückung:	3 x Schutzkontaktsteckdose 1 x RJ45 2-fach CAT6A
Bauform:	Rechteckig
Untergrund:	Für Estrich geeignet
Montage-Art:	Unterboden
Deckelmerkmale:	• Kann komplett entnommen werden • Klappbar • Lässt sich mit gesteckten Steckern schließen • Mit Bürstenauslass
Einsatzbereich:	Innenbereich – Trocken- bis Feuchtpflege
EAN:	0706332887622

Technische Daten:

Schutzart:	IP 10 (im ungenutzten Zustand) IP 10 (im genutzten Zustand)
Schutzklasse:	SK I
Material:	• Aufnahmebox aus Edelstahl (1.4301) • Deckel aus Edelstahl (1.4301) • Geräteträger aus Aluminium
Farbe:	Edelstahl
Oberfläche:	Geschliffen
Gewicht:	2,50 kg
Abmessungen:	Breite: 205 mm Höhe: 90 mm Tiefe: 155 mm
Bodeneinbautiefe:	90 mm
Nivellierbar:	30 mm
Zuleitung:	2 x seitlich; 2 x hinten; 2 x unten; jeweils Ø 26 mm
Belastbarkeit:	120 kg

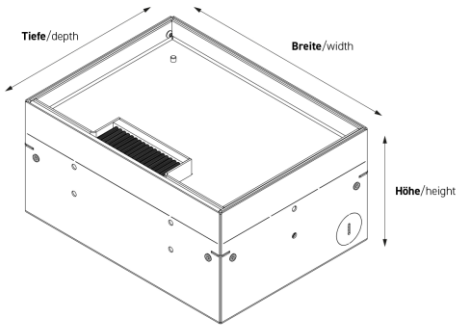

Besonderheiten:

Opt. Zubehör:	Art.-Nr. 12201 - Nivelliersatz für 8901 - 8908
Features:	Komplett einbaufertig vormontiert

BS Bodensteckdosen Systemtechnik GmbH
Dingerdisser Str. 36, D-33699 Bielefeld

Tel. 0521 989278 0
Fax 0521 989278 30

info@bodensteckdosen.com
www.bodensteckdosen.com

BODENSTECKDOSEN SYSTEMTECHNIK