BODENSTECKDOSEN SYSTEMTECHNIK

# Bodensteckdosen: 8802B

## Spezifikation:

| | |
|---|---|
| **Artikel-Nr.:** | 8802B |
| **Produktgruppe:** | Bodensteckdosen |
| **Einheiten:** | 2 |
| **Bestückung:** | 2 x Schuko |
| **Bauform:** | Quadratisch |
| **Untergrund:** | Für Estrich geeignet |
| **Montage-Art:** | Unterboden |
| **Deckelmerkmale:** | • Eigener Belag integrierbar<br>• Kann komplett entnommen werden<br>• Lässt sich mit gesteckten Steckern schließen<br>• Mit Kabelauslass |
| **Einsatzbereich:** | Innenbereich – Trocken- bis Feuchtpflege |
| **EAN:** | 4058796000779 |

Abbildung ähnlich

## Technische Daten:

| | |
|---|---|
| **Belageinsatz:** | 20 mm |
| **Schutzart:** | IP 20 (im ungenutzten Zustand)<br>IP 20 (im genutzten Zustand) |
| **Material:** | • Gehäuse aus massivem Aluminium<br>• Deckel aus Edelstahl (1.4301)<br>• Geräteträger aus Aluminium |
| **Gewicht:** | 1,00 kg |
| **Abmessungen:** | Breite: 125 mm<br>Höhe: 67 mm<br>Tiefe: 125 mm |
| **Bodeneinbautiefe:** | 67 mm |
| **Nivellierbar:** | 5 mm |
| **Zuleitung:** | 2 x hinten; jeweils Ø 25 mm |
| **Belastbarkeit:** | 300 kg |

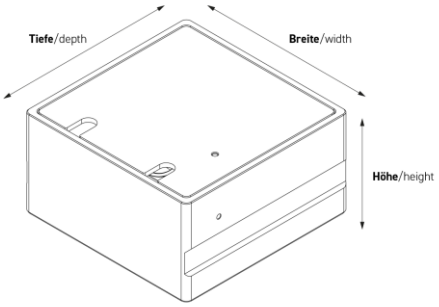


## Besonderheiten:

| | |
|---|---|
| **Opt. Zubehör:** | Art.-Nr. 12184 - Platzhalter für 3301, 3302, 8302, 8310, 8701, 8702, 8802; EPS |
| **Features:** | • Alle Bestückungen mit VDE-Prüfzeichen<br>• Komplett einbaufertig vormontiert |



BS Bodensteckdosen Systemtechnik GmbH
Dingerdisser Str. 36, D-33699 Bielefeld

Tel. 0521 989278 0
Fax 0521 989278 30

info@bodensteckdosen.com
www.bodensteckdosen.com

BODENSTECKDOSEN SYSTEMTECHNIK