Hohlbodentanks: 8508B-3-0

Spezifikation:

Artikel-Nr.:	8508B-3-0
Produktgruppe:	Hohlbodentanks
Einheiten:	8
Bestückung:	6 x Schutzkontaktsteckdose 1 x RJ45 6-fach CAT6A
Bauform:	Quadratisch
Untergrund:	• Für Estrich geeignet • Für Hohlböden geeignet
Montage-Art:	Unterboden
Deckelmerkmale:	• Eigener Belag integrierbar • Kann komplett entnommen werden • Lässt sich mit gesteckten Steckern schließen • Mit Kabelauslass
Einsatzbereich:	Innenbereich – Trocken- bis Feuchtpflege
EAN:	0706332880890

Technische Daten:

Belageinsatz:	15 mm
Schutzart:	IP 20 (im ungenutzten Zustand) IP 20 (im genutzten Zustand)
Schutzklasse:	SK I
Material:	• Rahmen aus Edelstahl (1.4301) • Aufnahmebox aus Edelstahl (1.4301) • Deckel aus Edelstahl (1.4301) • Geräteträger aus Aluminium
Farbe:	Edelstahl
Oberfläche:	Geschliffen
Gewicht:	2,40 kg
Abmessungen:	Breite: 230 mm Höhe: 90 mm Tiefe: 230 mm
Bodeneinbautiefe:	88 mm
Nivellierbar:	30 mm
Zuleitung:	2 x vorne; 8 x seitlich; 2 x hinten; 4 x unten; jeweils Ø 26 mm
Belastbarkeit:	120 kg

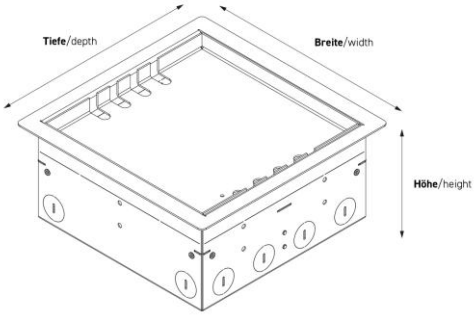

Besonderheiten:

Features:	Komplett einbaufertig vormontiert

BS Bodensteckdosen Systemtechnik GmbH
Dingerdisser Str. 36, D-33699 Bielefeld

Tel. 0521 989278 0
Fax 0521 989278 30

info@bodensteckdosen.com
www.bodensteckdosen.com

BS Bodensteckdosen Systemtechnik GmbH
Dingerdisser Str. 36, D-33699 Bielefeld

Tel. 0521 989278 0
Fax 0521 989278 30

info@bodensteckdosen.com
www.bodensteckdosen.com

BODENSTECKDOSEN SYSTEMTECHNIK