BODENSTECKDOSEN SYSTEMTECHNIK

CEE-Bodentanks: 6610A1

Spezifikation:

Artikel-Nr.:	6610A1
Produktgruppe:	CEE-Bodentanks
Einheiten:	1
Bestückung:	1 x CEE 5/16A 400V/6h
Bauform:	Rechteckig
Untergrund:	• Für Stein, Beton und Asphalt geeignet • Für Estrich geeignet
Montage-Art:	Unterboden
Deckelmerkmale:	• Klappbar • Lässt sich mit gesteckten Steckern schließen • Mit Kabelauslass • Mit Werkzeug verschließbar • Öffnungshilfe durch Gasdruckfeder
Einsatzbereich:	Außenbereich – Drainage
EAN:	4058796005507

Abbildung ähnlich

Technische Daten:

Schutzart:	IP 67 (im ungenutzten Zustand) IP 67 (im genutzten Zustand)
Material:	• Rahmen aus Edelstahl (1.4301) • Gehäuse aus Edelstahl (1.4301) • Deckel aus massivem Aluminium
Farbe:	Alu-Natur
Oberfläche:	Eloxiert
Gewicht:	16,10 kg
Abmessungen:	Breite: 256 mm Höhe: 210 mm Tiefe: 500 mm
Bodeneinbautiefe:	210 mm
Zuleitung:	2 x vorne; jeweils Ø 32 mm
Belastbarkeit:	6,50 t

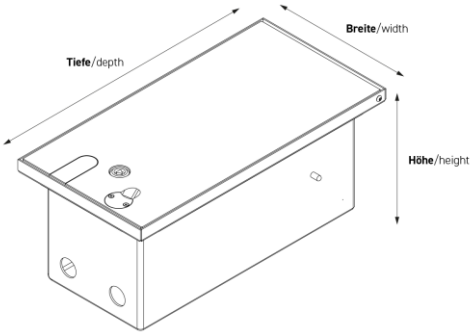

Besonderheiten:

Features:	• Alle Bestückungen mit VDE-Prüfzeichen • Komplett einbaufertig vormontiert

BS Bodensteckdosen Systemtechnik GmbH
Dingerdisser Str. 36, D-33699 Bielefeld

Tel. 0521 989278 0
Fax 0521 989278 30

info@bodensteckdosen.com
www.bodensteckdosen.com

BODENSTECKDOSEN SYSTEMTECHNIK