BODENSTECKDOSEN SYSTEMTECHNIK

Wandsteckdosen: 5501A

Spezifikation:

Artikel-Nr.:	5501A
Produktgruppe:	Wandsteckdosen
Einheiten:	1
Bestückung:	1 x Schuko
Bauform:	Rechteckig
Untergrund:	Zur Wandmontage geeignet
Montage-Art:	Unterputz
Deckelmerkmale:	Mit Drehriegelschließzylinder verschließbar
Einsatzbereich:	Außenbereich
EAN:	4058796004012

Abbildung ähnlich

Technische Daten:

Schutzart:	IP 64 (im ungenutzten Zustand) IP 44 (im genutzten Zustand)
Material:	• Rahmen aus massivem Aluminium • Aufnahmebox aus Edelstahl (1.4301) • Deckel aus massivem Aluminium
Farbe:	Alu-Natur
Oberfläche:	Eloxiert
Gewicht:	400 g
Abmessungen:	Breite: 86 mm Höhe: 98 mm Tiefe: 60 mm
Wandeinbautiefe:	51 mm
Zuleitung:	2 x seitlich; 2 x hinten; 1 x oben; 1 x unten; jeweils Ø 26 mm

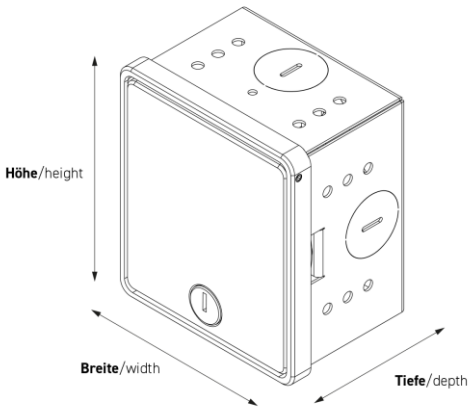

Besonderheiten:

Features:
- Alle Bestückungen mit VDE-Prüfzeichen
- Komplett einbaufertig vormontiert

BS Bodensteckdosen Systemtechnik GmbH
Dingerdisser Str. 36, D-33699 Bielefeld

Tel. 0521 989278 0
Fax 0521 989278 30

info@bodensteckdosen.com
www.bodensteckdosen.com

BODENSTECKDOSEN SYSTEMTECHNIK