BODENSTECKDOSEN SYSTEMTECHNIK

Bodensteckdosen: 2003B

Spezifikation:

Artikel-Nr.:	2003B
Produktgruppe:	Bodensteckdosen
Einheiten:	3
Bestückung:	3 x Schuko
Bauform:	Quadratisch
Untergrund:	Für Estrich geeignet
Deckelmerkmale:	• Eigener Belag integrierbar • Kann komplett entnommen werden • Klappbar • Werkzeuglos verschließbar
Einsatzbereich:	Innenbereich – Nasskehrgeräte
EAN:	4058796013878

Abbildung ähnlich

Technische Daten:

Belageinsatz:	15 mm
Schutzart:	IP 65 (im ungenutzten Zustand) IP 10 (im genutzten Zustand)
Material:	• Gehäuse aus Edelstahl (1.4301) • Deckel und Rahmen aus Edelstahl (1.4301) • Geräteträger aus Aluminium
Farbe:	Edelstahl
Oberfläche:	Geschliffen
Gewicht:	2,10 kg
Abmessungen:	Breite: 199 mm Höhe: 91 mm Tiefe: 199 mm
Bodeneinbautiefe:	91 mm
Zuleitung:	2 x hinten; jeweils Ø 25 mm
Belastbarkeit:	200 kg

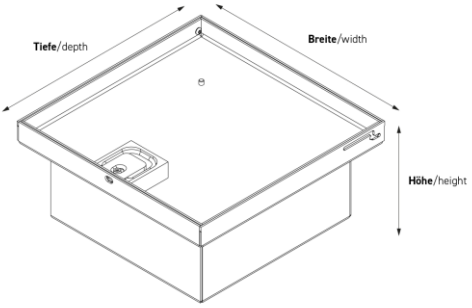

Besonderheiten:

Features:	• Alle Bestückungen mit VDE-Prüfzeichen • Komplett einbaufertig vormontiert

BS Bodensteckdosen Systemtechnik GmbH
Dingerdisser Str. 36, D-33699 Bielefeld

Tel. 0521 989278 0
Fax 0521 989278 30

info@bodensteckdosen.com
www.bodensteckdosen.com

BODENSTECKDOSEN SYSTEMTECHNIK